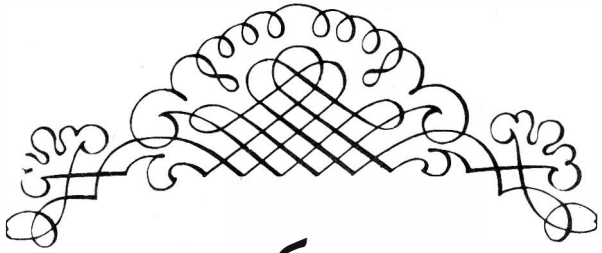

سيكو

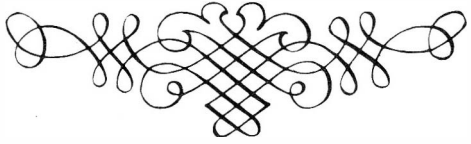

التعليمات

Ⓦ 7XJ-1
Printed in Japan

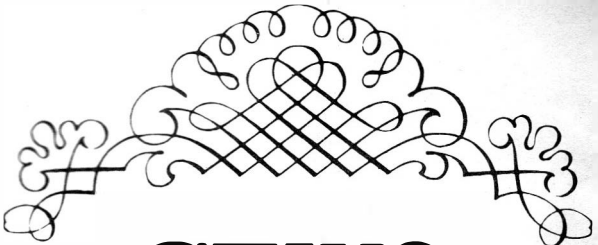

SEIKO

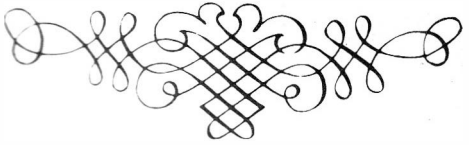

INSTRUCTIONS INSTRUCCIONES
GEBRAUCHSANWEISUNGEN
ISTRUZIONI 用法説明

You are now the proud owner of a SEIKO Chime Clock. For best results, please read the instructions in this booklet carefully before using your SEIKO Clock. Please keep this manual handy for ready reference.

Vous voilà l'heureux propriétaire d'un carillon SEIKO. Pour en obtenir d'excellents résultats, veuillez lire attentivement les explications de cette brochure que vous conserverez pour toute référence ultérieure.

Usted es ahora el afortunado poseedor de un reoj de Carillón SEIKO. Para obtener los mejores resultados, lea, por favor, las instrucciones de este panfleto con cuidado antes de usar su reloj SEIKO. Conserve este manual para cualquier futura referencia.

Sie sind nun der stolze Besitzer einer SEIKO Schlaguhr. Bitte lesen Sie die Anleitungen in dieser Broschüre sorgfältig, bevor Sie Ihre SEIKO Uhr benutzen und bewahren Sie die Bedienungsanleitung zum Nachschlagen auf.

Siete ora il proprietario di un orologio SEIKO con battiore. Per ottenere i migliori risultati dall'uso del Vostro orologio, leggere attentamente le istruzioni di questo manuale prima di passare ad utilizzare l'orologio stesso. Conservare poi il manuale per ogni qualsiasi eventuale futuro riferimento.

閣下現在已經擁有精工電子樂音報時鐘，定會覺得自豪。在使用您的精工樂音報時鐘以前，爲了能够發揮它的最大效能起見，務請仔細閱讀小册子中的各項說明。並請將手册妥加保管，以備日後隨時參考。

1. NAMES AND LOCATION OF OPERATIONAL PARTS

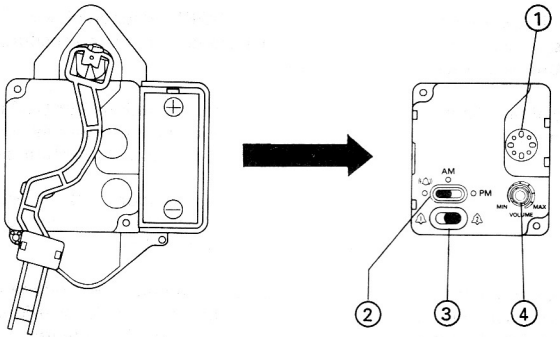

① Hands setting disk
② Nighttime silencer
③ Chime-melody selector switch
④ Volume control disk

2. HOW TO SET THE BATTERY

Be sure that the batteries are inserted in the correct position.

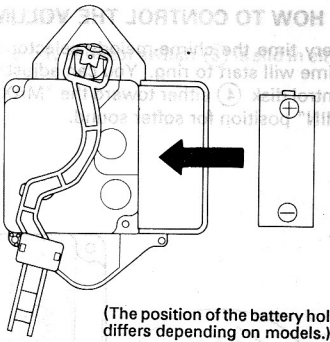

(The position of the battery holder differs depending on models.)

3. HOW TO SET THE TIME

Turn the hands setting disk ① to set the hour and minute hands to the desired time.

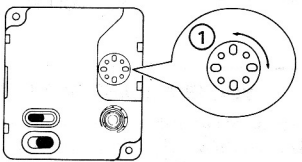

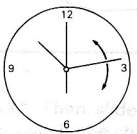

4. HOW TO CONTROL THE VOLUME

Every time the chime-melody selector switch ③ is shifted, the corresponding chime will start to ring. You can adjust the chime volume by turning the volume control disk ④ either toward the "MAX" position for louder sound or toward the "MIN" position for softer sound.

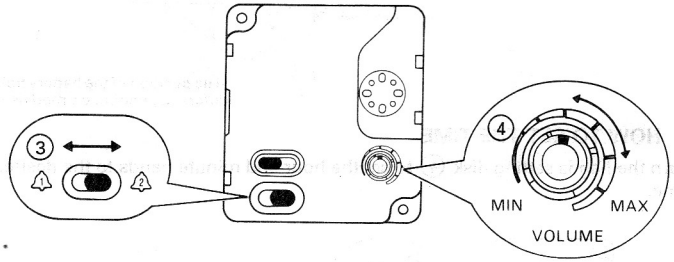

5. HOW TO SELECT THE CHIME MELODY

The chime will ring every time the chime-melody selector switch ③ is slid in either direction.
Select either of the 2 chimes.

1 : Westminster chime

2 : Whittington chime

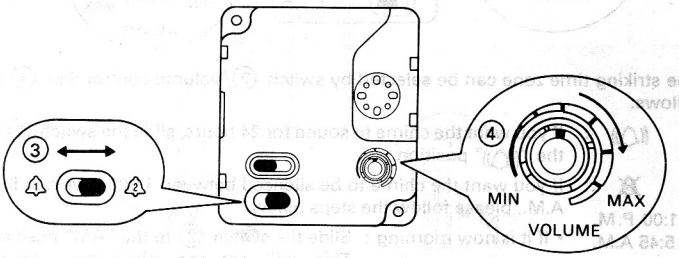

TESTING THE CHIME MELODY

Turn the volume control disk ④ to set it close to "MAX". Then, slide the chime-melody selector switch ③. With each sliding of the switch, the chime can be tested, though the clock will not strike to signal the time.

6. HOW TO SET THE NIGHTTIME SILENCER

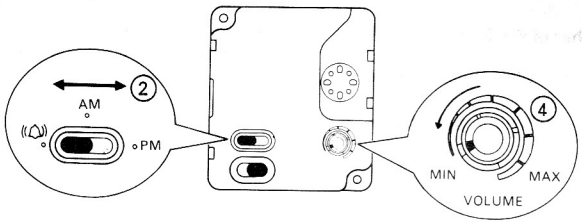

The striking time zone can be selected by switch ②/volume control disk ④ as follows:

((△)) : If you want the chime to sound for 24 hours, slide the switch ② to the "((△))" position.

: If you want the chime to be silenced between 11:00 P.M. and 5:45 A.M., please follow the steps below.

11:00 P.M. – 5:45 A.M.

- If it is now morning : Slide the switch ② to the "AM" position. This will set the nighttime silencer mechanism.
- If it is now evening : Slide the switch ② to the "PM" positioin. This will set the nighttime silencer mechanism.

: Turning the volume control disk ④ as far as possible to the "MIN" position will also silence the chime.

7. HOW TO SET THE PENDULUM

(1) Move the pendulum support ⑤ to the right to release it.
(2) Attach the pendulum ⑥ to the pendulum support ⑤.
(3) Swing the pendulum ⑥ gently with a finger.

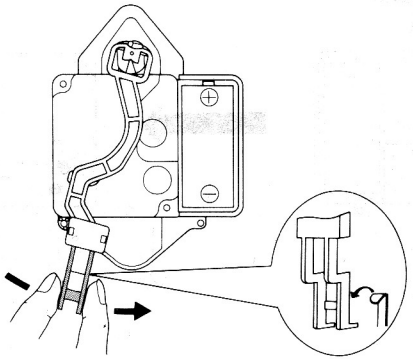

- Battery : 1 IEC LR14/ANSI L70 battery.
- Battery life : Approx. 1 year.

1. NOMENCLATURE ET EMPLACEMENT DES ORGANES

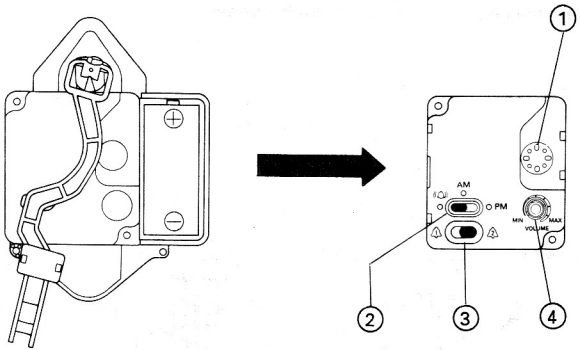

① Molette de réglage des aiguilles
② Silencieux de nuit
③ Sélecteur de carillon-mélodie
④ Molette de réglage du volume

2. POSE DE LA PILE

Confirmer que la pile est insérée dans la position correcte.

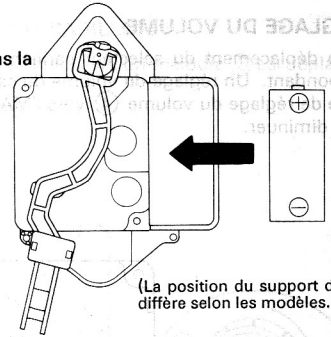

(La position du support de la pile diffère selon les modèles.)

3. REGLAGE DE L'HEURE

Tourner le disque de réglage des aiguilles ① pour régler les aiguilles des heures et des minutes à l'heure souhaitée.

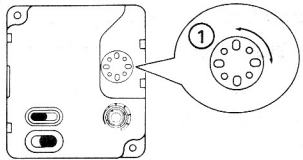

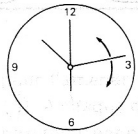

4. REGLAGE DU VOLUME

Chaque déplacement du sélecteur carillon-mélodie ③ fait retentir le carillon correspondant. Un réglage du volume du carillon est possible par rotation de la molette de réglage du volume ④ vers "MAX" pour l'augmenter ou vers "MIN" pour le diminuer.

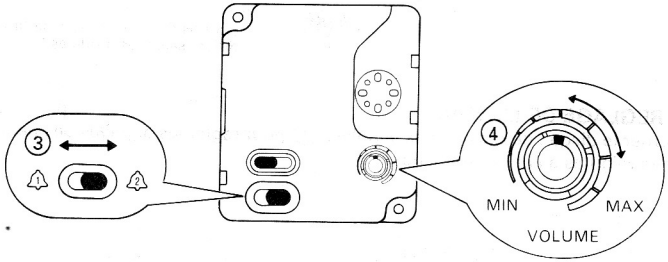

5. SELECTION DE LA MELODIE DU CARILLON

Le carillon retentit chaque fois que le sélecteur carillon-mélodie ③ est déplacé dans l'une ou l'autre direction.
Choisir un des deux carillons disponibles:

- ① : Carillon Westminster
- ② : Carillon Whittington

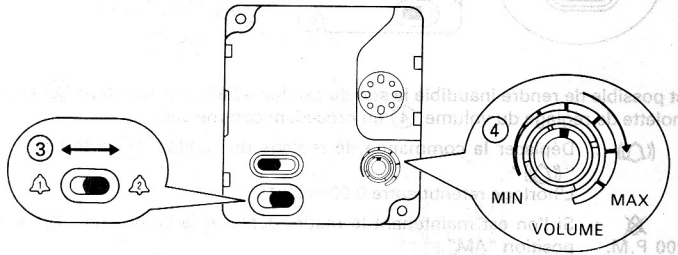

ESSAI DU CARILLON-MELODIE

Tourner la molette de réglage du volume ④ pour l'amener sur "MAX". Déplacer ensuite le sélecteur de carillon-mélodie ③. A chaque déplacement du sélecteur, le carillon fonctionne, mais l'horloge ne retentit pas pour indiquer l'heure.

6. SELECTION DE LA PERIODE DE FONCTIONNEMENT DU CARILLON

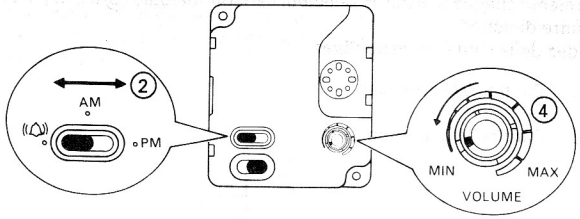

Il est possible de rendre inaudible le son du carillon à l'aide du sélecteur (2) et de la molette de réglage du volume (4) en procédant comme suit:

((△)) : Déplacer la commande de réglage du carillon (2) à la position "((△))".
L'horloge retentit entre 0:00 et 23:45.

11:00 P.M. – 5:45 A.M. : Si l'on est maintenant le matin, déplacer la commande (2) à la position "AM".
Si l'on est maintenant l'après-midi, déplacer la commande (2) à la position "PM".
Le carillon de l'horloge ne retentira pas entre 11:00 du soir et 5:45 du matin étant donné qu'elle est contrôlée par un dispositif automatique de silencieux nocturne.

: Tourner la molette de réglage du volume (4) à fond vers la position "MIN" et le carillon ne retentira pas du tout.

7. INSTALLATION DE BALANCIER

(1) Déplacer le support de balancier (5) vers la droite pour le dégager.
(2) Fixer le balancier (6) sur le support de balancier (5).
(3) Du doigt, faire osciller délicatement le balancier (6).

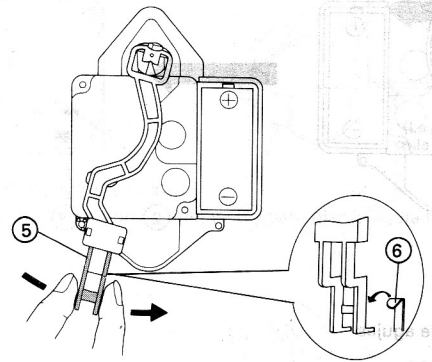

- Pile : Pile L70 IEC LR14/ANSI.
- Autonomie : Env. 1 an.

1. NOMBRES Y COLOCACION DE LAS PARTES OPERACIONALES

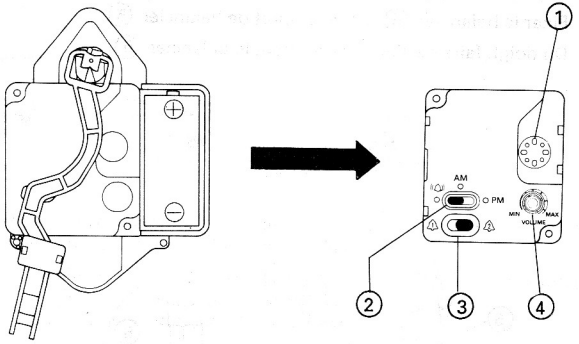

① Disco de fijación de agujas
② Silenciador nocturno
③ Interruptor selector de melodía de carrillón
④ Disco de control de volumen

2. INSTALACION DE LA PILA

Asegurarse de que las pilas se han insertado en la debida posición.

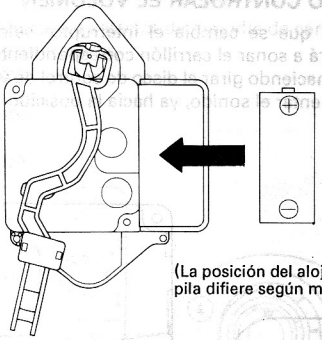

(La posición del alojamiento de pila difiere según modelo.)

3. COMO FIJAR LA HORA

Girar el disco de fijación de agujas ① para fijar la aguja horaria y minutero a la hora deseada.

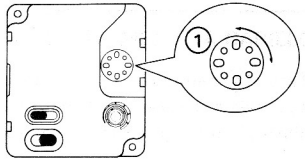

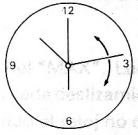

4. COMO CONTROLAR EL VOLUMEN

Cada vez que se cambia el interruptor selector de melodía de carrillón ③, comenzará a sonar el carrillón correspondiente. Se puede ajustar el volumen del carrillón haciendo girar el disco de control de volumen ④ ya a la posición "MAX" para aumentar el sonido, ya hacia la posición "MIN" para un sonido más suave.

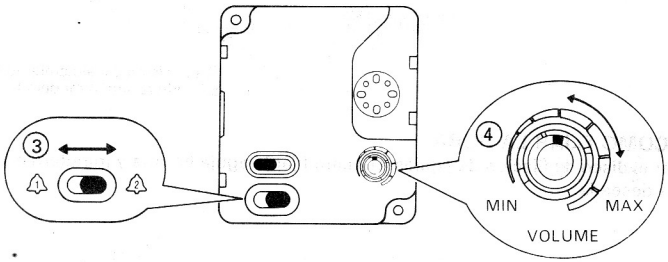

5. COMO SELECCIONAR LA MELODIA DEL CARRILLON

El carrillón sonará cada vez que el interruptor selector de melodía de carrillón ③ sea deslizado a cualquiera de las dos direcciones.
Escoger cualquiera de las dos melodías.

① : Carrillón de Westminster

② : Carrillón de Whittington

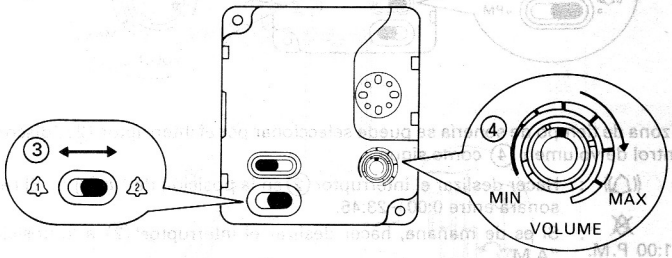

COMPROBANDO LA MELODIA CARILLON

Girar el disco de control de volumen ④ para fijarlo cerca del "MAX". Luego, deslizar el interruptor ③ selector de melodía-carrillón. Con cada deslizamiento del interruptor, se puede comprobar el carrillón, aun cuando el reloj no dé la señal de la hora.

6. COMO SELECCIONAR LA ZONA DE TIEMPO DE SONERIA

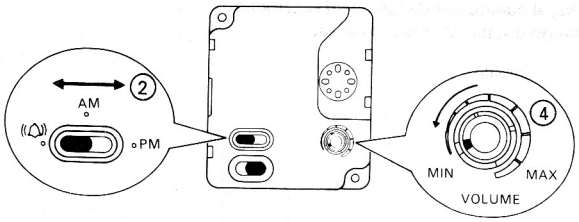

La zona de tiempo de sonería se puede seleccionar por el interruptor ② / disco de control de volumen ④ como sigue:

((🔔)) : Hacer deslizar el interruptor ② en la posición de "((🔔))". El reloj sonará entre 0:00 – 23:45.

🔕 : Si es de mañana, hacer deslizar el interruptor ② a la posición "A.M.".

11:00 P.M. – 5:45 A.M.

Si es de tarde, hacer deslizar el interruptor ② a la posición de "P.M.".

No funcionará la sonería del reloj entre las 11:00 P.M. – 5:45 A.M. porque está controlado por un mecanismo silenciador automático de tiempo nocturno.

🔕 : Hacer girar el disco de control de volumen ④ a la posición extrema de "MIN". El reloj dejará de sonar.

7. INSTALACION DEL PENDULO

(1) Mover el soporte de péndulo ⑤ a la derecha para liberarlo.

(2) Enganchar el péndulo ⑥ al soporte de péndulo ⑤.

(3) Oscilar el péndulo ⑥ suavemente con un dedo.

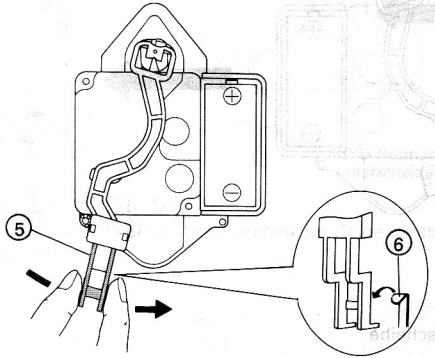

- Pila : 1 Pila IEC LR14/ANSI L70.
- Duración de la pila : Aprox. 1 año.

1. BEZEICHNUNG UND LAGE DER EINZELNEN BETRIEBSTEILE

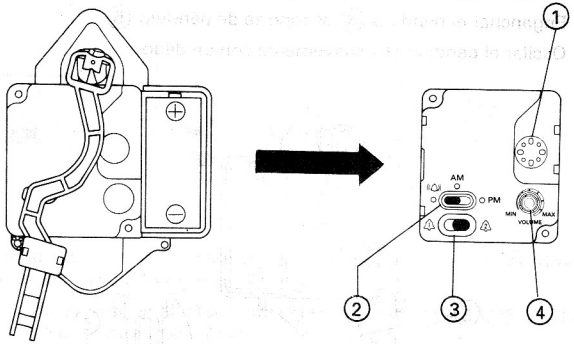

① Zeigereinstellscheibe
② Nacht-Stummschaltung
③ Auswahlschalter für die Melodie des Glockenspiels
④ Kontrollscheibe für die Lautstärke

2. DAS EINLEGEN DER BATTERIE

Vergewissern Sie sich, daß die Batterie in der richtigen Lage eingelegt wird.

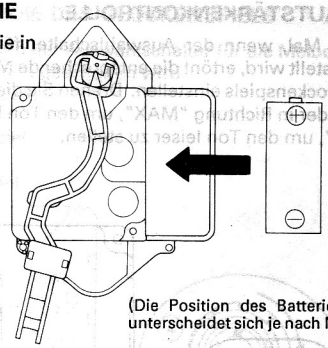

(Die Position des Batteriehalters unterscheidet sich je nach Modell.)

3. DAS EINSTELLEN DER ZEIT

Den Stunden- und Minutenzeiger durch Drehen der Zeigereinstellscheibe ① auf die Uhrzeit einstellen.

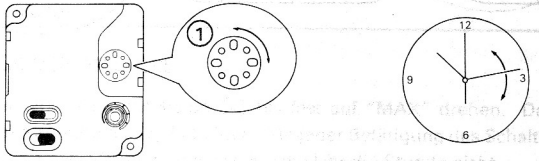

4. LAUTSTÄRKENKONTROLLE

Jedes Mal, wenn der Auswahlschalter für die Melodie des Glockenspiels ③ umgestellt wird, ertönt die entsprechende Melodie. Nun können Sie die Lautstärke des Glockenspiels einstellen. Drehen Sie die Kontrollscheibe für die Lautstärke ④ entweder in Richtung "MAX", um den Ton lauter zu stellen, oder aber in Richtung "MIN", um den Ton leiser zu stellen.

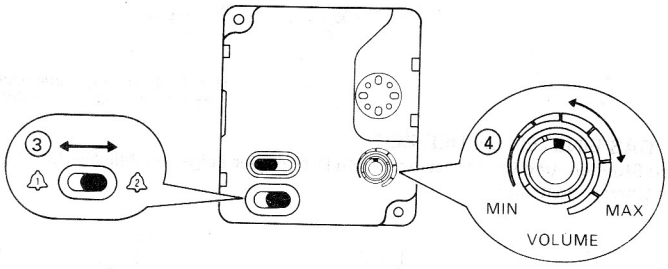

5. DAS AUSWÄHLEN DER MELODIE DES GLOCKENSPIELS

Das Glockenspiel ertönt jedes Mal, wenn der Auswahlschalter für die Melodie des Glockenspiels ③ auf die andere Position geschoben wird.
Wählen Sie eins der beiden Glockenspiele:

① : Westminster-Glockenspiel

② : Whittington-Glockenspiel

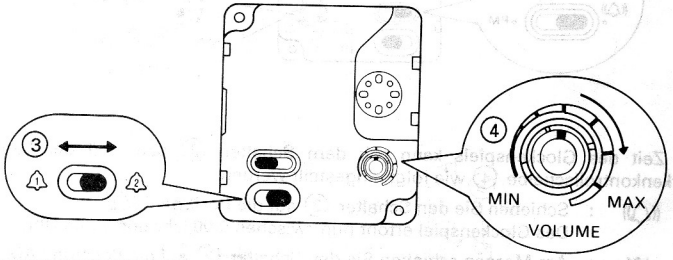

PRÜFEN DER MELODIE

Die Lautstärke-Kontrollscheibe ④ bis fast auf "MAX" drehen. Dann den Melodie-Wahlschalter ③ betätigen. Mit jeder Betätigung des Schalters wird die Melodie geprüft, allerdings schlägt die Uhr die Stunde nicht.

6. DIE AUSWAHL DER ZEIT DES GLOCKENSPIELS

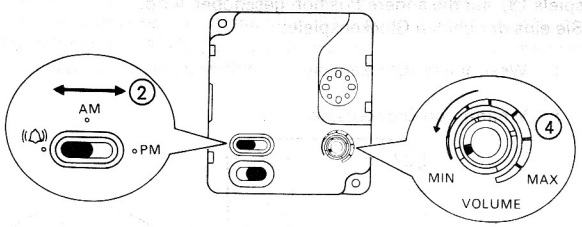

Die Zeit des Glockenspiels kann mit dem Schalter (2) bzw. mit der Lautstärkenkontrollscheibe (4) wie folgt eingestellt werden:

((🔔)) : Schieben Sie den Schalter (2) auf die Position "((🔔))".
Das Glockenspiel ertönt nun zwischen 0:00 Uhr und 23:45 Uhr.

🔕 : Am Morgen schieben Sie den Schalter (2) auf die Position "AM".

23:00 – 5:45 Am Abend schieben Sie den Schalter (2) auf die Position "PM".
Nun ertönt das Glockenspiel nicht mehr in der Zeit von 23:00 bis 5:45 Uhr, da der automatische Nachtruhe-Mechanismus eingeschaltet ist.

🔕 : Drehen Sie die Lautstärken-Kontrollscheibe (4) so weit wie möglich auf die Position "MIN". Nun ertönt das Glockenspiel gar nicht mehr.

7. ANBRINGEN DES PENDELS

(1) Den Pendelträger (5) zum Lösen nach rechts bewegen.
(2) Das Pendel (6) an den Pendelträger (5) befestigen.
(3) Das Pendel (6) vorsichtig mit einem Finger in Schwung versetzen.

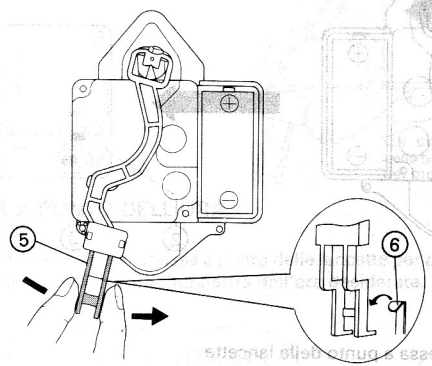

- Batterie : 1 IEC LR14/ANSI L70 Batterie.
- Batterielebensdauer: ca. 1 Jahr.

1. NOME E POSIZIONE DEI COMANDI

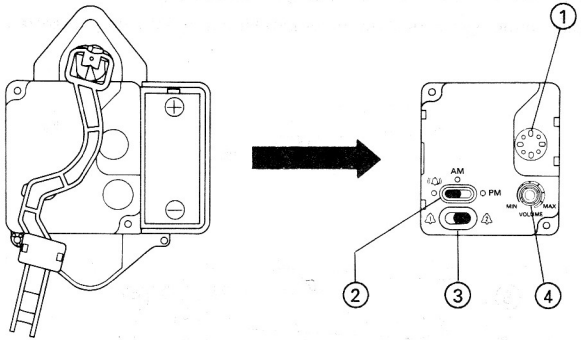

① Rotella per la messa a punto delle lancette
② Commutatore per la disattivazione notturna della suoneria
③ Interruttore di selezione della melodia del carillon
④ Rotella per il controllo del volume

2. INSERIMENTO DELLA BATTERIA

Verificare che la batteria venga inserita in posizione corretta.

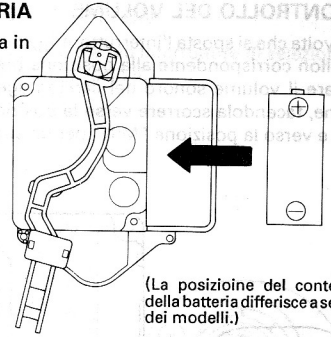

(La posizioine del contenitore della batteria differisce a seconda dei modelli.)

3. MESSA A PUNTO DELL'ORA

Ruotare la rotella ① per la messa a punto delle lancette per predisporre le lancette delle ore e dei minuti in corrispondenza dell'ora desiderata.

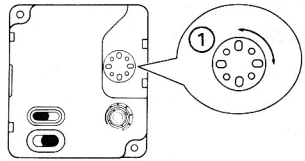

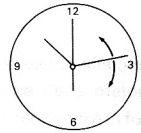

4. CONTROLLO DEL VOLUME

Ogni volta che si sposta l'interruttore ③ per la selezione della melodia del carillon, il carillon corrispondente alla posizione prescelta inizierà a suonare. È possibile regolare il volume sonoro del carillon agendo sulla rotella ④ di controllo del volume, facendola scorrere verso la posizione "MAX" per ottenere un suono più forte, e verso la posizione "MIN" per un suono più dolce e vellutato.

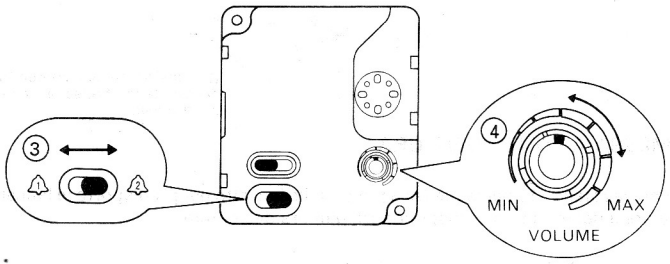

5. SELEZIONE DELLA MELODIA DEL CARILLON

Il carillon entra in funzione tutte le volte che il relativo interruttore di selezione ③ viene fatto scorrere in una delle due direzioni possibili.
Scegliere una delle due melodie disponibili:

① : Carillon di Westminster

② : Carillon di Whittington

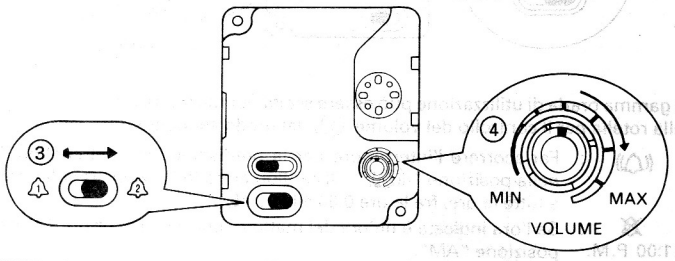

PROVA DELLE MELODIA DEL CARILLON

Ruotare la rotella di controllo del volume ④ portandola vicino alla posizione "MAX". Far poi scorrere l'interruttore ③ di selezione della melodia del carillon. Ogni volta che si sposta questo interruttore il carillon entra in funzione (per prova). In questo modo, però, l'orologio non batte l'ora.

6. SCELTA DELLA GAMMA ORARIA DI UTILIZZAZIONE

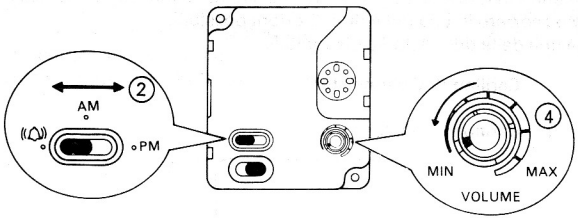

La gamma oraria di utilizzazione può essere scelta per mezzo dell'interruttore (2) e della rotella per il controllo del volume (4), nel modo seguente:

((🔔)) : Far scorrere l'interruttore per la predisposizione del carillon (2) nella posizione "((🔔))". Il carillon entra in funzione regolarmente a tutte le ore, fra le ore 0:00 e le 23:45.

🔕 : Se l'ora indicata è un'ora del mattino, porre l'interruttore (2) nella posizione "AM".

11:00 P.M. – 5:45 A.M.

Se l'ora indicate è un'ora del pomeriggio, far scorrere l'interruttore (2) nella posizione "PM".

In tale posizione l'orologio non farà suonare il carillon fra le ore 11:00 di sera e le 5:45 del mattino successivo, perchè è controllato da un meccanismo automatico di silenziamento notturno.

🔕 : Ruotare la rotella di controllo del volume (4) quanto più possibile vicino alla posizione "MIN". Il carillon non entrerà in funzione per niente.

7. INSTALLAZIONE DEL PENDOLO

(1) Mettere in moto verso destra il supporto (5) del pendolo e quindi lasciarlo andare.

(2) Attaccare il pendolo (6) al supporto (5) del pendolo.

(3) Far oscillare il pendolo (6) delicatamente con un dito.

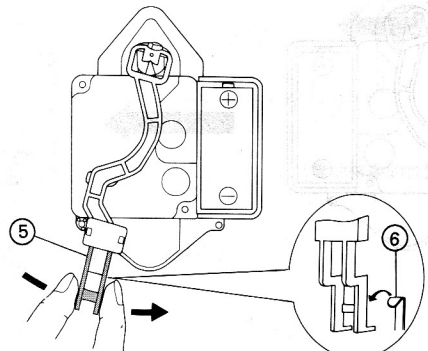

- Batterie : Batteria IEC LR14/ANSI L70 1 pezzo
- Durata delle batterie: Circa 1 anno

1. 各種操作部件的各稱和位置

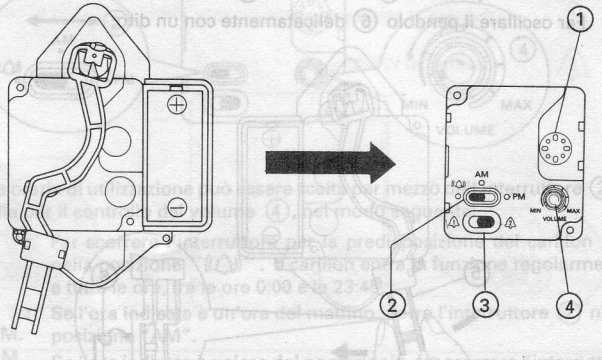

① 指針校準輪
② 夜間消聲器
③ 樂音報時—旋律選擇開關製
④ 音量控制輪

2. 如何安裝電池

安裝電池時，一定要按照正确的位置。

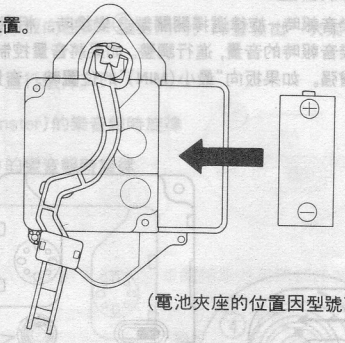

(電池夾座的位置因型號而不同。)

3. 如何校準時間

旋轉指針調定盤①以調定預定時間的時針和分針。

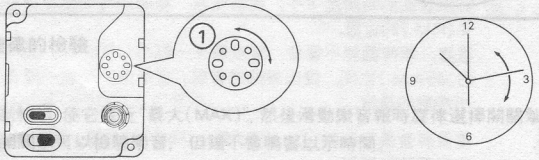

4．如何控制音量

每當，將樂音報時－旋律選擇開關掣③變換時，相應的樂音報時，即開始發出聲響。閣下可以對樂音報時的音量，進行調整。如果將音量控制輪④，扳向"最大(MAX)"的位置時，音量即可增强。如果扳向"最小(MIN)"的位置時，音量即可減弱。

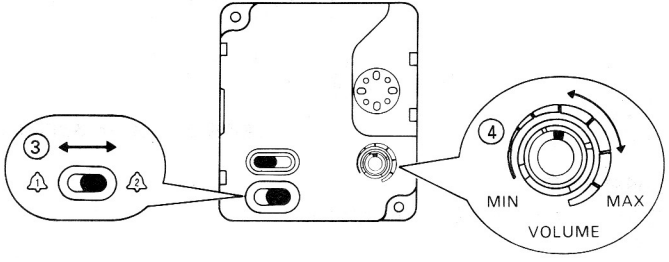

5．如何選擇樂音報時的旋律

每將樂音報時－旋律選擇開關掣③，扳向任何一個方向時，即會發出一次樂音報時的聲響。

可以對下列兩種樂音報時的旋律，進行選擇。

① ：威斯敏斯特(Westminster)的樂音報時旋律

② ：惠丁頓(Whittington)的樂音報時旋律

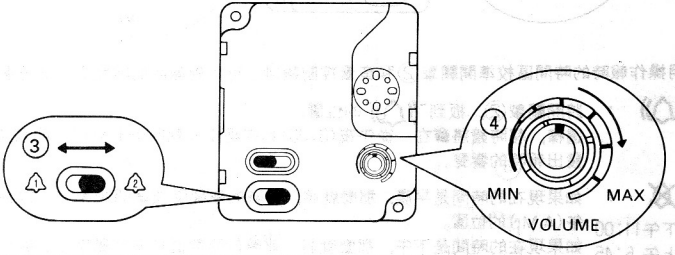

樂音報時旋律的檢驗

旋轉音量控制輪④使它接近"最大(MAX)"。然後滑動樂音報時旋律選擇開關掣③。每滑動一次開關掣可以檢驗樂音，但鐘不會鳴響以示時間。

6. 如何選擇報時的時間區

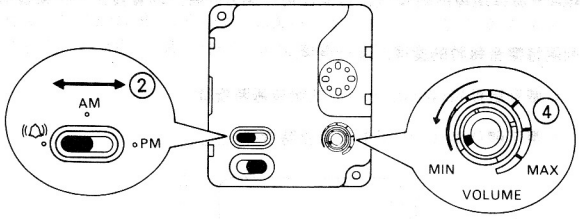

利用操作報時的時間區校準開關掣②和音量控制輪④，可以對報時的時間區，進行選擇。

(((🔔))) ： 將開關掣②，扳到"(((🔔)))"的位置。
這樣，報時鐘將會在，從午夜(0:00)到夜晚十一點四十五分(23:45)之間，發出報時的響聲。

🔕 ： 如果現在的時間是早晨，那麼就將，報時的時間區校準開關掣②，扳到上午(A.M.)的位置。

從下午11:00到上午 5:45

如果現在的時間是下午，那麼就將，報時的時間區校準開關掣②，扳到下午(P.M.)的位置，
這樣，報時鐘就不會在，從夜晚十一點(11:00P.M.) 到早晨五點四十五分(5:45A.M.)之間，發出報時的響聲。這是由於受到一種自動夜間靜肅裝置所控制的緣故。

🔕 ： 儘量將音量控制輪④，扳到"最小(MIN)"的位置，這樣，報時鐘就不會發出任何報時的響聲。

7. 如何安裝鐘擺

(1) 向右面移動鐘擺支架⑤以鬆開鐘擺支架。
(2) 使鐘擺⑥連接在鐘擺支架⑤上。
(3) 使用手指輕輕地擺動鐘擺⑥。

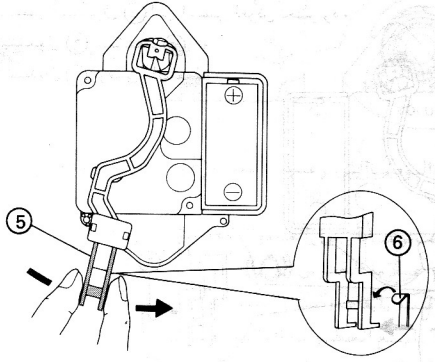

- 電池： 1個IEC LR14/ANSI L70電池。
- 電池壽命：約一年

٦. كيفية تحديد كابت الصوت ليلا

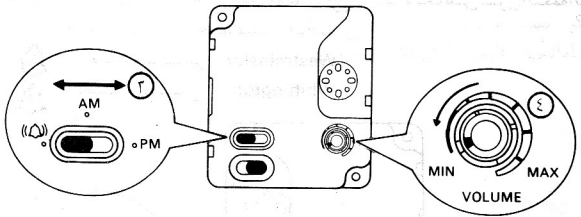

يمكن انتخاب فترة التوقيت التي ترغبها بالمفتاح ٣ / قرص السيطرة على شدة الصوت ٤ كما يلي :

: ان كنت ترغب بأن يرن المنبه والساعه بتوقيت ٢٤ ساعة ، زحّف المفتاح ٣ الى موضع علامة الجرس

: اذا رغبت بايقاف (كبت) المنبه بين الساعة ١١:٠٠ ب.ظ "PM" و ٥:٤٥ ق.ظ "AM" اتبع الخطوات التالية .

- ان كان الوقت صباحا : زحّف المفتاح ٣ الى موضع اشارة ق.ظ "AM".
  بذلك ستتحدد ميكانيكية كاتم الصوت ليلا .
- ان كان الوقت مساءا : زحّف المفتاح ٣ الى موضع اشارة ب.ظ "PM".
  بذلك ستتحدد ميكانيكية كاتم الصوت ليلا .

: عندما يدار قرص السيطره على شدة الصوت ٤ الى اقرب ما يمكن من العلامة اى "الحد الادنى" سيتوقف المنبه ايضا عن الرنين .

٧. كيفية تثبيت البندول

(١) حرك مسند البندول ٥ الى اليمين لغرض تحريره .
(٢) علق البندول ٦ بمسنده ٥ .
(٣) رجّح البندول ٦ برفق باصبعك .

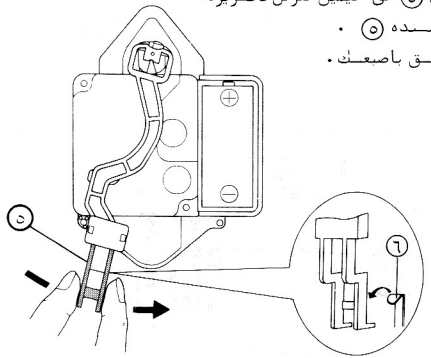

- **البطارية :** بطارية واحدة نوع IEC LR14 / ANSI L70
- **حياة البطارية :** حوالي سنة واحدة .

٤ • كيفية السيطرة على شدة الصوت

كلما يحرك مفتاح انتخاب النغمة الموسيقية ③ فأن النغمة المرادة تبدأ بالرنين. سيمكن ضبط شدة صوت النغمة الموسيقية بادارة قرص السيطرة على شدة الصوت ④ اما باتجاه الحد الاقصى " MAX " لرفع شدة الصوت او باتجاه الحد الادنى " MIN " لخفضه.

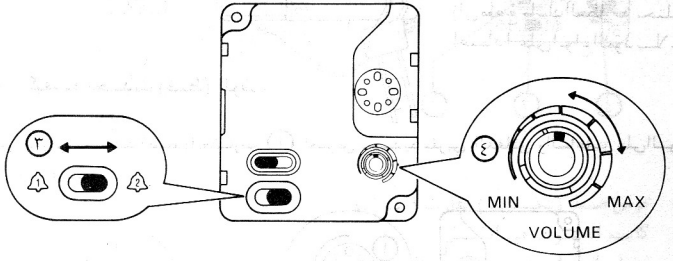

٥ • كيفية انتخاب النغمة الموسيقية

كلما يزحّف (يزلق) مفتاح انتخاب النغمه الموسيقية ③ باحد الاتجاهين سترن النغمة الموسيقية. انتخب احدى النغمتين الموسيقيتين التاليتين :

① : نغمة وستمنستر Westminster

② : نغمة وتنكتون Whittington

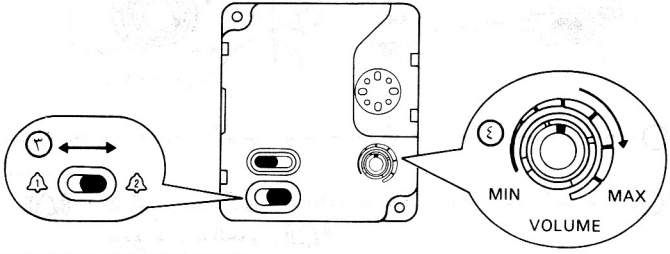

فحص النغمة الموسيقية

ادر القرص ④ للسيطرة على شدة الصوت قريبا من العلامة " MAX " اى الحد الاقصى. بعدئذ، زحّف (ازلق) مفتاح انتخاب النغمة الموسيقية ③ . سيمكن فحص رنين النغمة الموسيقية كلما يرحّف (يرلق) مفتاح انتخاب النغمة رغم ان الساعة سوف لا ترن مشيرة للوقت.

٠١ اسماء ومواقع اجزاء التشغيل

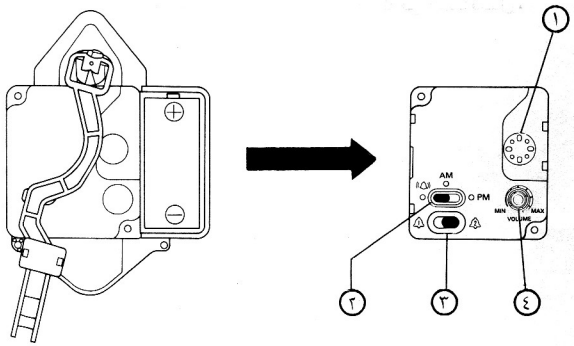

١ قرص ضبط (تحديد) عقارب الساعة
٢ كابت الصوت في الليل
٣ مفتاح انتخاب نغمة رنين الصوت
٤ قرص السيطرة (التحكم) على شدة الصوت

٠٢ كيفية تركيب البطارية

تاكد بأن تدخل البطارية في الموضع الصحيح.

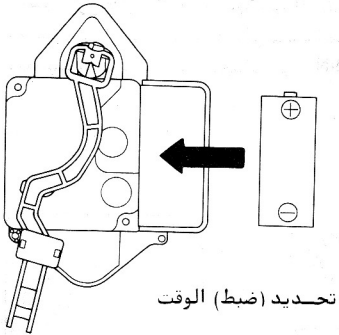

(ان موضع ماسك البطارية يختلف اعتمادا على انواع الموديلات)

٠٣ كيفية تحديد (ضبط) الوقت

ادر قرص تحديد (ضبط) العقارب ① لغرض تحديد مقربي الدقائق والساعات على الوقت الذي ترغبه.

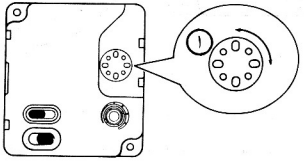

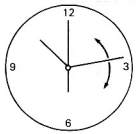
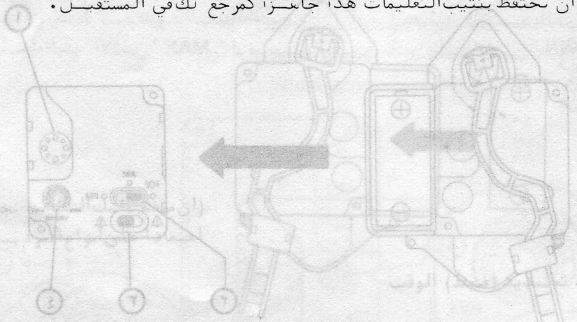
أنت الان المالك الفخور لساعة **سيكو** ذات النغمة الموسيقية، للحصول على افضل النتائج نرجو ان تقراء الارشادات في هذا الكتيب بامعان قبل البدء باستعمال ساعتك **سيكو** هذه.
كما ونرجو ان تحتفظ بكتيب التعليمات هذا جاهزا كمرجع لك في المستقبل.